Dimensionszeichnung:	Maßstab:	Angaben in:	Version / Datum:
SGI Hinterradmotor	**1:2**	**Millimeter (mm)**	**1.0 / 13.03.2023**

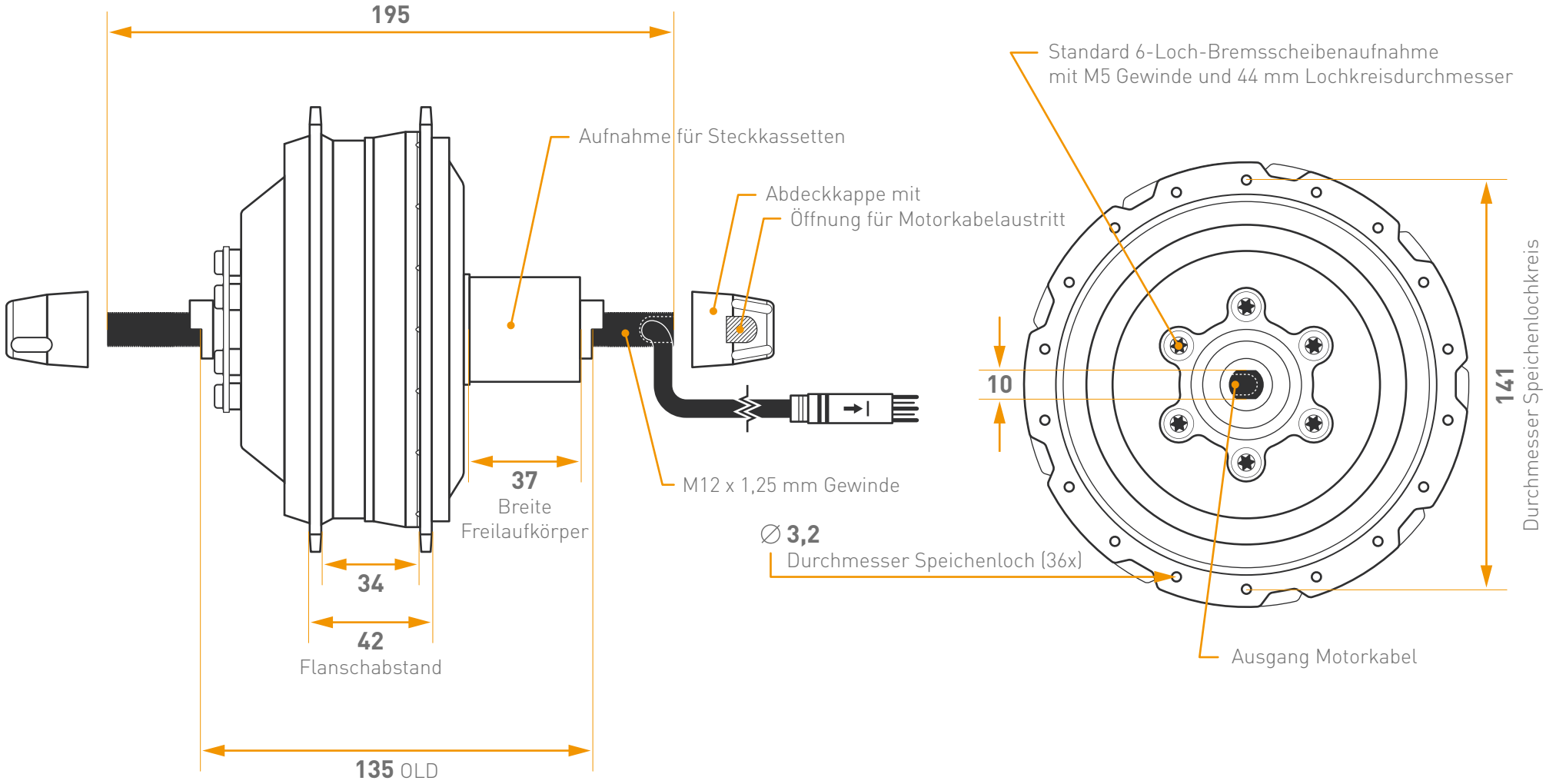

EBIKE SOLUTIONS

© Electric Bike Solutions GmbH

Dimensionszeichnung:	Maßstab:	Angaben in:	Version / Datum:
SGI Vorderradmotor	**1:2**	**Millimeter (mm)**	**1.0 / 13.03.2023**

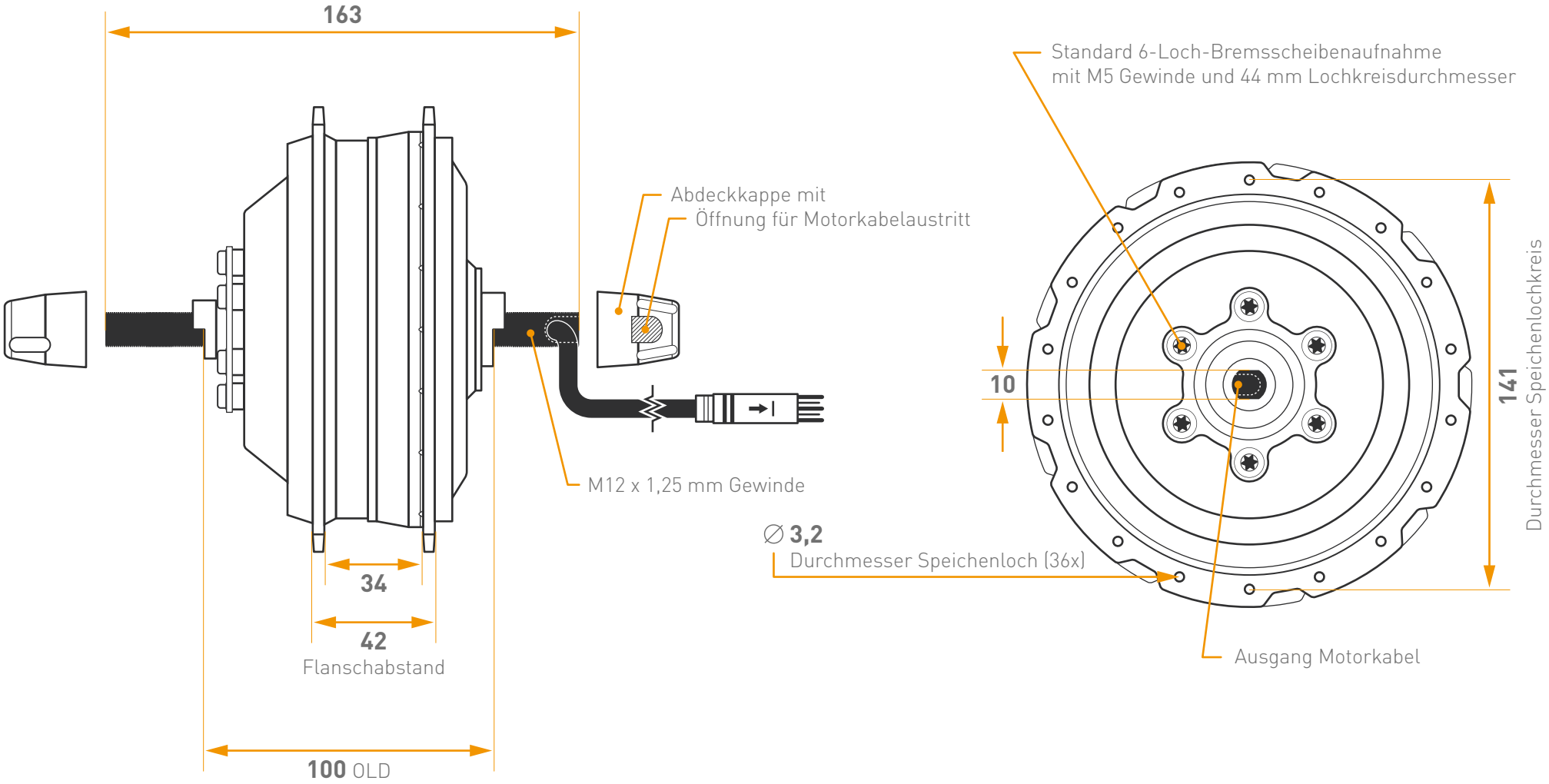

EBIKE SOLUTIONS

© Electric Bike Solutions GmbH